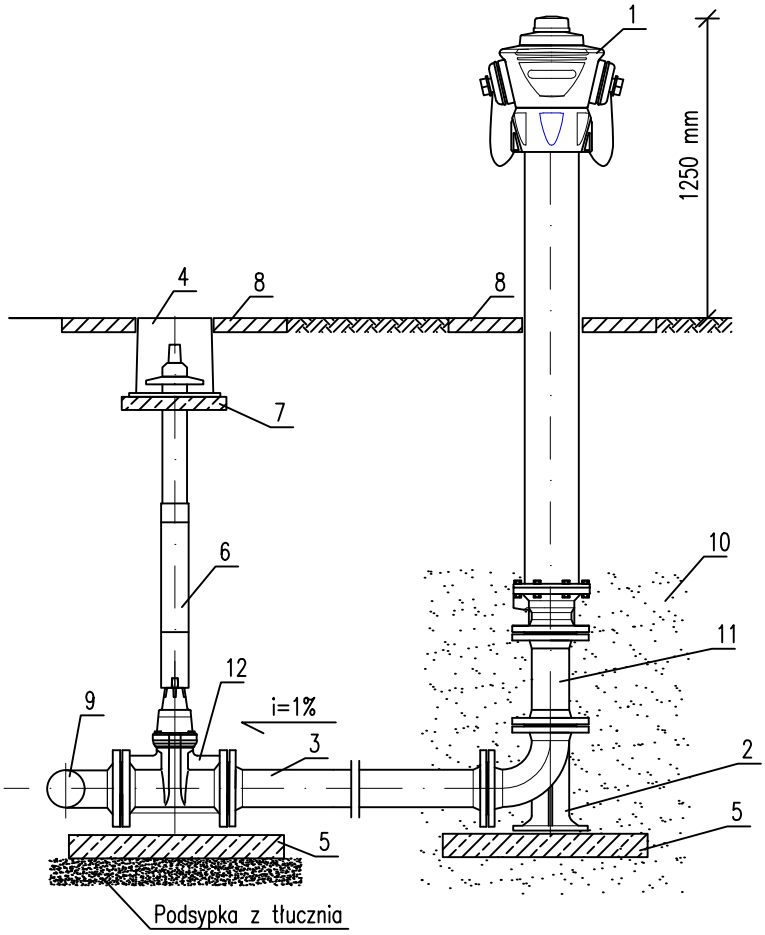

1. Hydrant nadziemny DN80
2. Kolano kołnierzowe ze stopką DN80
3. Rura żeliwna DN80
4. Skrzynka uliczna do zasuw
5. Płyta podporowa betonowa (beton C12/15) 50x50x20 cm
6. Obudowa teleskopowa trzpienia zasuwy
7. Płyta podporowa betonowa (beton C12/15) 35x35x10 cm
8. Opaska betonowa
9. Trójnik żeliwny kołnierzowy
10. Obsypka filtracyjna żwirowa min. 0.5 m^3
11. Kształtka dwukołnierzowa DN80 L=500mm
12. Zasuwa żeliwna kołnierzowa miekkouszczelniająca DN80

INSTAL PIPE Tomasz Bąk. Projektowanie, Kierowanie Robotami, Nadzory w Budownictwie.
ul. Mjr H. Sucharskiego 1, 05-430 Celestynów
NIP: 532-194-77-57
tel. 600-394-341, e-mail: instalpipe@hotmail.com

PROJEKT BUDOWLANY SIECI WODOCIĄGOWEJ

Adres:	Dziecinów, dz. nr ew. 294, obręb Dziecinów, gm. Sobienie Jeziory		
Inwestor:	GMINA SOBIENIE JEZIORY UL. GARWOLIŃSKA 16 08-443 SOBIENIE JEZIORY	SPECJALNOŚĆ	25 I 2021 r.
Projektant:	mgr inż. Tomasz Bąk upr. bud. MAZ/0541/PWBS/17	instalacyjno-sanitarna	
Sprawdzający:	mgr inż. Jarosław Trzpil upr. bud. MAZ/0064/POOS/03	instalacyjno-sanitarna	
SCHEMAT MONTAŻU HYDRANTU NADZIEMNEGO		Brak skali	Rys. **3**